# Balnéo Archipel - Schéma de préparation

Modèle: **NIAGARA-DUO**

Dimensions : **1810*1270*640mm**

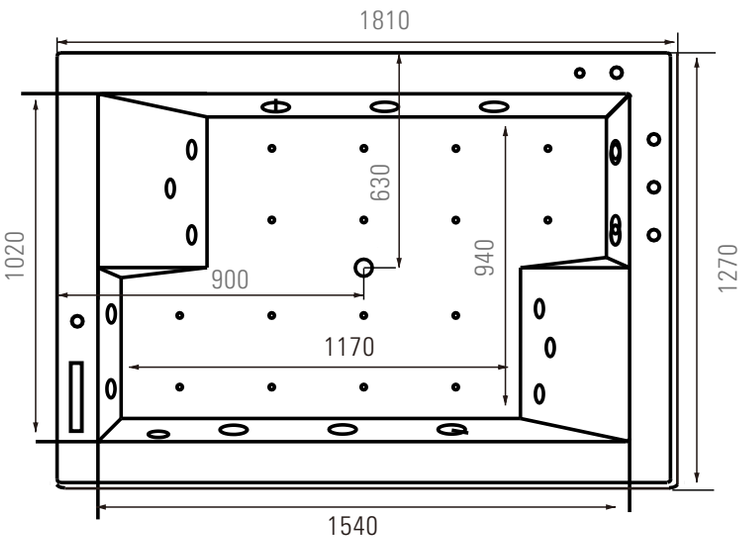


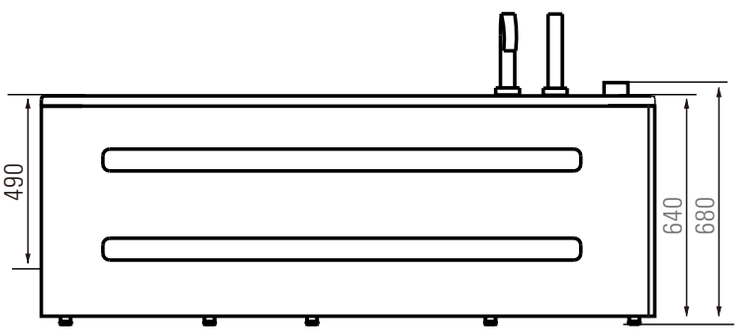


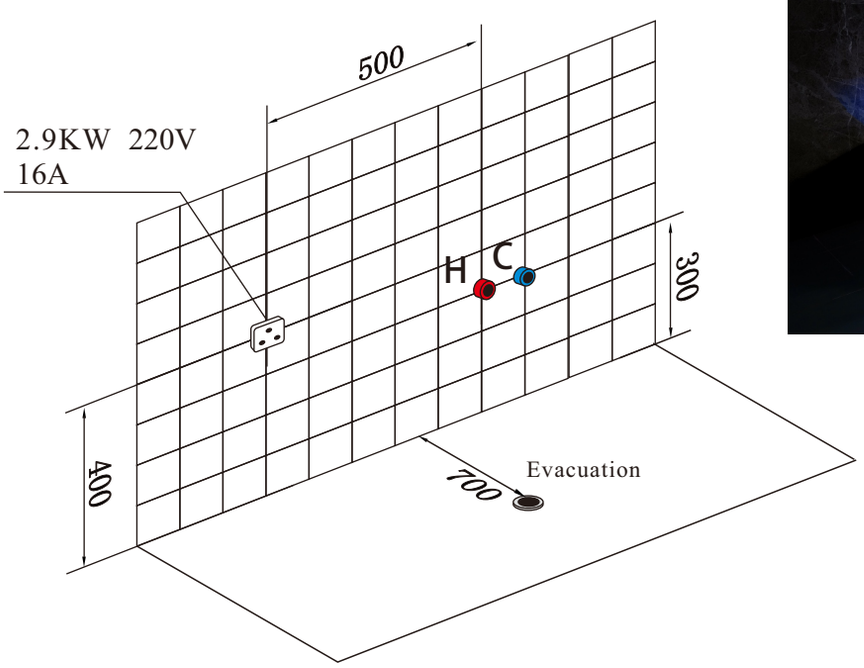

**NIAGARA-DUO**

• Dimensions indicatives (bonde fournie avec un tuyau souple permettant de rejoindre une évacuation qui ne serait pas exactement à l'emplacement défini).

• Diamètre de la bonde : 40 mm

• Hauteur entre la bonde et le sol : ≈ 30 mm